WOODCRAFT



MC50

СТАЦИОНАРНЫЙ МАНИПУЛЯТОР

ТЕХНИКО-КОММЕРЧЕСКОЕ ПРЕДЛОЖЕНИЕ

8-902-266-86-69 info@woodcraft-ural.ru **woodcraft-ural.ru** Березовский, ул. Ленина 2ж/1

8-908-636-61-21 msk@woodcraft-ural.ru msk.woodcraft-ural.ru Мытищи, ул. Клонцова 5 ст. 3 БЦ АТОМ

Стационарный гидроманипулятор устанавливается на опору с площадкой и лестницей, с насосной станцией с электродвигателем мощностью 30 кВт и напряжением 380 В. В комплектация насосная стация с теплонагревателем типа ТЭ-Н-60В и охладителем. Нагрев или охлаждение и поддержание температуры рабочей жидкости контролируются датчиками. Включение привода производится с пульта управления насосной станцией, а управление гидроманипулятором с поста управления, расположенного на колонне. Гидроманипулятор изготавливается из высокопрочной стали Strenx 700 , комплектуется гидравликой производителей из Италии. Температура окружающего воздуха при эксплуатации от - 40° до +40°С при хранении до -50°С.

Преимущества гидроманипулятора MC50

- Облегченная конструкция манипулятора, достигнутая за счет применения сталей Strenx и Hardox (легче до трехсот килограмм, в купе с грейфером ГЛ-5 шестилепестковым, по сравнению с ближайшими семидесятыми аналогами)
  Выполнен из стали Strenx 700
- Ножи захвата ГЛ-5 изготовлены из стали Hardox
- Вы уже умеете работать на этой машине, т.к. физика расположения рычагов и сидения в посту управления, а также распределитель спроектирован максимально близко к решениям всеми любимого OMT97



info@woodcraft-ural.ru
woodcraft-ural.ru
Березовский, ул. Ленина 2ж/1
msk@woodcraft-ural.ru
msk.woodcraft-ural.ru
Мытищи, ул. Клонцова 5 ст. 3 БЦ АТОМ

Технические характеристики	
Параметры	**Значение**
Момент грузовой, кНм	60
Максимальный вылет стрелы, м	7
Грузоподъемность на максимальном вылете (без грейфера и ротатора) 7м, кг	850
Грузоподъемность на 4 м вылете (без грейфера и ротатора), кг	1500
Угол поворота колонны, град	400
Распределитель, секции	6
Насос	гидравлический
Рабочее давление, бар	180
Масса манипулятора P50C, кг (без захвата и	1350
Вариант комплектации захвата	ГЛ-5 (для лома)/Л3-70.22
Масса грейферного захвата ГЛ-5, кг	250
Масса грейферного захвата Л3-70.22, кг	105
Общий вес MC50 с постом, кг	3200

Комплект поставки поставляется с грейфером, гидростанцией, с опорой под манипулятор и трапом, масляным баком на 180л, ротатором с подвеской. Схема складывания продольная. Установка стационарно.

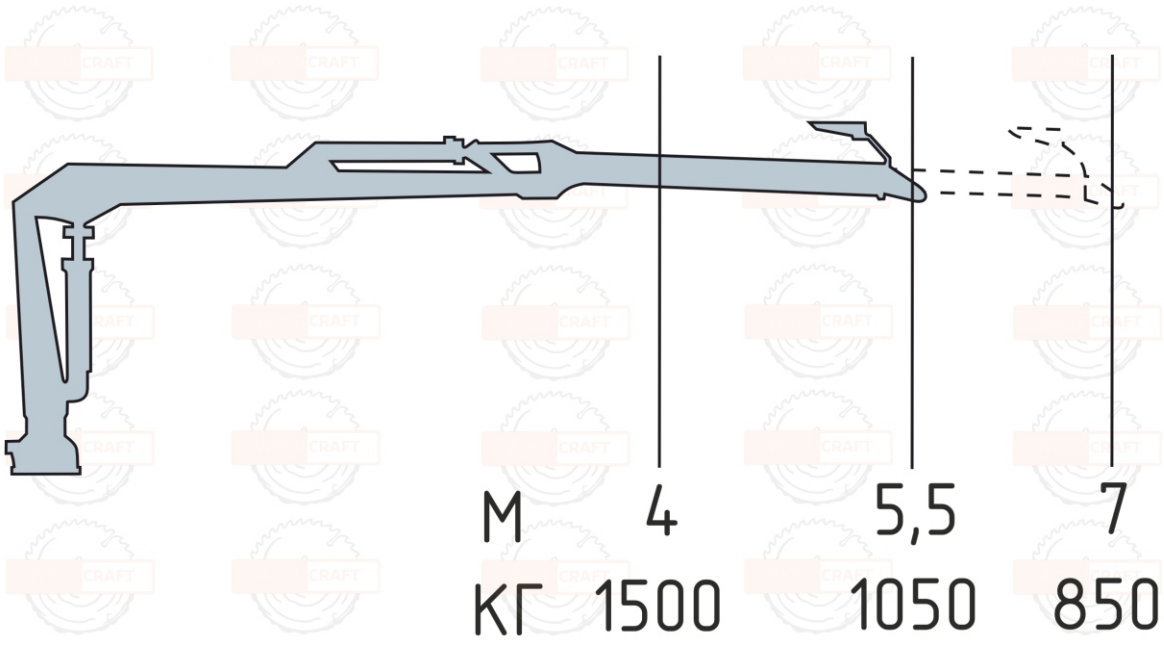

СТОИМОСТЬ

№	Наименование	Кол-во, шт.	Цена
1	Стационарный манипулятор MC50	1 шт.	**по запросу**

Гарантия на манипулятор 12 месяцев/1000 мот.часов